ИСТОК
Сделано в России

ДИЗЕЛЬНАЯ ГЕНЕРАТОРНАЯ УСТАНОВКА

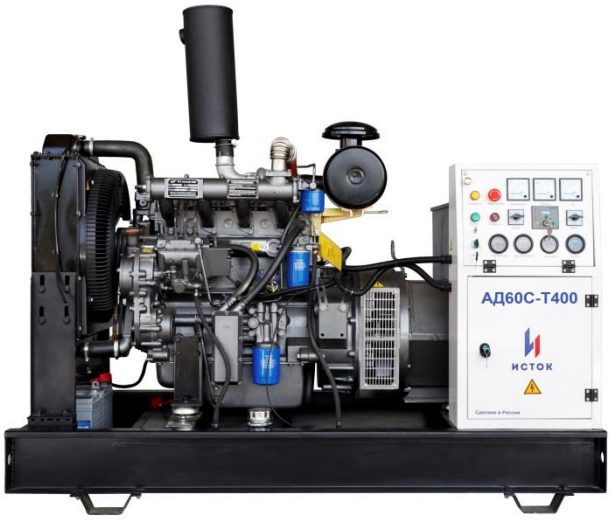

АД60С-Т400-РМ25

Модель	АД60С-Т400-РМ25
Мощность максимальная (кВт/ кВА)	66 / 82.5
Мощность номинальная (кВт /кВА)	60 / 75
Частота (Гц)	50
Напряжение (В)	400 / 230
Сила тока (А)	119.2
АЛЬТЕРНАТОР	
Модель	YHG68
Тип	Синхронный, одноопорный
Коэффициент мощности	0.8
Класс изоляции	H
Количество полюсов	4
Возбуждение	Бесщеточное, AVR
ДВИГАТЕЛЬ	
Марка и модель	Weifang 4105AZLD
Количество цилиндров	4
Расположение цилиндров	Рядное
Тип двигателя	Турбонаддув
Тип охлаждения	Водо-воздушное (радиатор)
Регулятор оборотов	Механический
Скорость вращения (об/мин)	1500
Мощность (кВт)	66
Рабочий объем (л)	4.5
Диаметр и ход поршня (мм)	105x130
Степень сжатия	16:1
Система запуска	Электростартер 24 В
Объем системы охлаждения (л)	20
Объем масляной системы (л)	20
Расход топлива при нагрузке 75% (л/ч)	13.4
Удельный расход топлива (г/кВт*ч)	239
Рекомендуемое масло	SAE10W30, 10W40
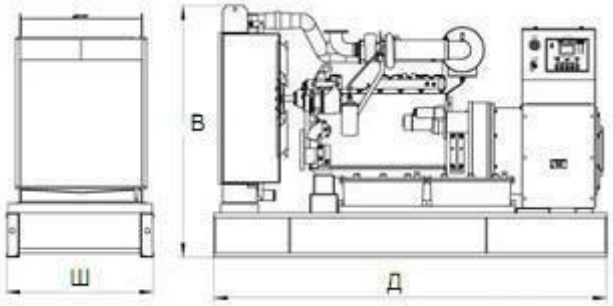
ПАНЕЛЬ УПРАВЛЕНИЯ	
Цифровая панель с контроллером ИСТОК 6120	
Интерфейс RS-485 (ModBUS RTU)	
Выбор режима измерения	
Индикация основных параметров ГУ	
Индикация/останов двигателя по перегреву двигателя	
Индикация/останов двигателя по низкому уровню масла	
Индикация/останов двигателя по превышению частоты оборотов	
Индикация/звуковой сигнал общей аварии	
Индикация ошибки заряда АКБ	
Функция задержки запуска	
Функция задержки останова (для охлаждения двигателя)	
Контроль напряжения АКБ	
Индикация давления масла	
Индикация напряжения аккумулятора	
Индикация моточасов	
ДОПОЛНИТЕЛЬНЫЕ ОПЦИИ (в комплект поставки не входит)	
Цифровая панель управления	●
2 - 3 степень автоматизации	●
Синхронизация	●
Шасси	●
Блок-контейнер	●
Подогреватель охлаждающей жидкости	●
Дополнительная емкость для топлива	●
ОБЩАЯ ИНФОРМАЦИЯ	
Исполнение	На раме
Объем топливного бака (л)	200
Уровень шума (дБ/7м)	85
Габариты ДхШхВ (мм)	2010x880x1310
Вес (кг)	865
Гарантия производителя	2 года