有著作權侵害必究

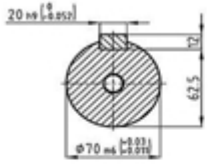


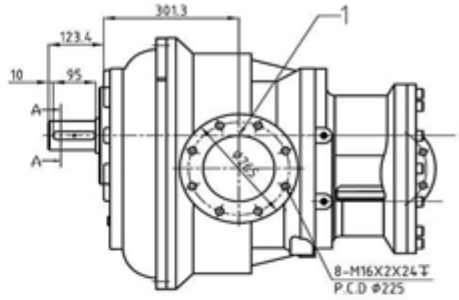


| 序号 Поз. | 名称 Описание | 规格 Размер |
|---|---|---|
| 1 | 压缩机进气口<br>Воздухозаборник компрессора | φ160 |
| 2 | 油细分离器回油口<br>Обратный канал из сепаратора | 1/4"PF |
| 3 | 轴承润滑入油口<br>Вход для смазки подшипников | 1/4"PF |
| 4 | 温度感测器接口<br>Интерфейс датчика температуры | 1/4"PF |
| 5 | 压缩机进油口(侧向)<br>Вход компрессорного масла (боковой) | 1-1/4"PF |
| 6 | 压缩机进油口(底部)<br>Вход компрессорного масла (нижний) | 1-1/4"PF |
| 7 | 压缩机油气出口<br>Выход воздушно-масляной смеси | φ140 |

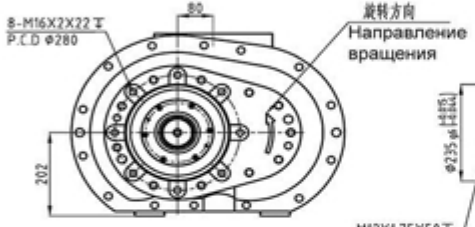


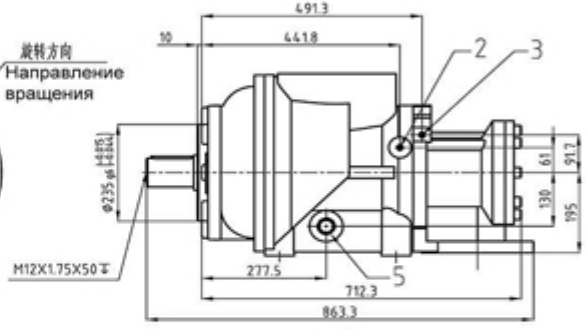


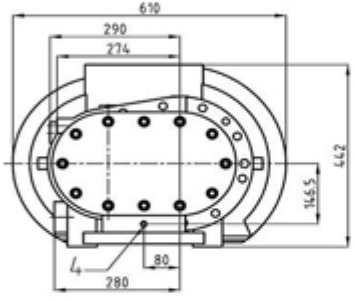


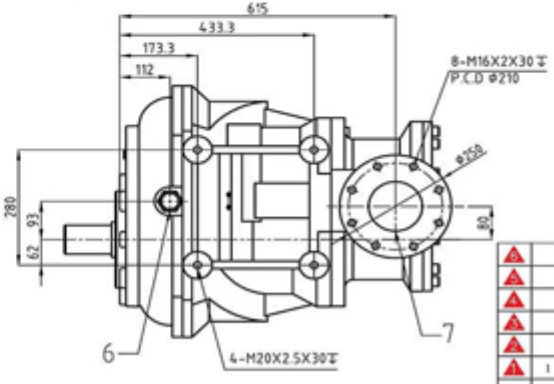


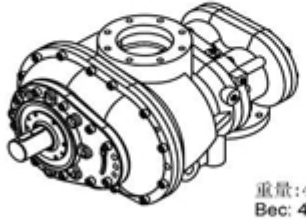

重量:490kg
Вес: 490 кг

Импортер: ООО «Рутектор»
Адрес: 109456, Россия, Москва,
1-й Вешняковский проезд, д.1
(строение 11)
+7 495 660-0069
info@rutector.ru
rutector.ru

| | | | | | | | | | |
|---|---|---|---|---|---|---|---|---|---|
| 5 | | | | | 材質 | | | 漢鐘精機集團 HANBELL PRECISE GROUP | |
| 4 | | | | | | | | | |
| 3 | | | | | | | | | |
| 2 | | | | | | | | 空压机体,AB-1320 | |
| 1 | 1 | 外观图更新 | 何 杰 | 2020.10.28 | 單位 | 重量(kg) | 比例 | | |
| 標記處數 | | 更改内容 | 更改者 | 年、月、日 | mm | | 1:10 | 件號 | 35363-A00 |
| 設計 | 何 杰 | 初審 | 審查 | 核准 | 圖紙規格 | A3 | 版本 | 圖檔 | 35363-A00 |
| 日期 | 2020.10.28 | 余京京 | 余斌 | | 共1張 第1張 | | | 角法 | |